Bobcat®

RYPADLA
E35

One Tough Animal™

E35 – SPECIFIKACE

Hmotnosti

Provozní hmotnost se standardní lžící, bez obsluhy	3349 kg
Dodatečná hmotnost kabiny s vytápěním	121 kg
Dodatečná hmotnost kabiny se systémem HVAC	140 kg
Dodatečná hmotnost dlouhé násady	306 kg
Tlak působící na terén se standardní násadou a gumovými pásy	28.60 kPa

Motor

Výrobce / model	Kubota / D1803-M-D1-E3B-BC-3
Palivo	Motorová nafta
Počet válců	3
Zdvihový objem	1862 cm^3
Maximální výkon při 2400 ot./min (SAE J1995)	24.4 kW
Maximální točivý moment při 1400 ot./min (SAE J1995)	107.4 Nm

Výkon

Rypná síla, standardní násada (ISO 6015)	21000 N
Rypná síla, dlouhá násada (ISO 6015)	18320 N
Rypná síla, lžíce (ISO 6015)	31500 N
Tažná síla na tažné tyči (teoreticky při 85% účinnosti)	34034 N
Nízká pojezdová rychlost	2.6 km/h
Vysoká pojezdová rychlost	4.7 km/h

Hydraulický systém

Typ čerpadla	Jednovýstupní pístové čerpadlo poháněné motorem, s proměnným dopravovaným množstvím, čidlem zatížení a omezovačem točivého momentu
Výkon pístového čerpadla	100.80 L/min
Průtok přídavné hydrauliky	63.90 L/min

Mechanismus otoče

Otočení výložníku, doleva	77°
Otočení výložníku, doprava	55°
Rychlost otáčení	8.6 RPM

Provozní náplně

Chladicí systém	8.00 L
Mazání motoru plus olejový filtr	5.20 L
Palivová nádrž	53.10 L
Hydraulický systém se zataženým hydraulickým válcem lžíce a násady, lžíce na zemi, radlice v dolní poloze	39.70 L

Prostředí

Hladina hluku LpA (Směrnice EU 2000/14/EC)	77 dB(A)
Hladina hluku LWA (Směrnice EU 2000/14/EC)	94 dB(A)
Vibrace celého těla (ISO 2631-1)	0.14 ms^{-2}
Vibrace na rukách/pažích (ISO 5349-1)	0.44 ms^{-2}

Standardní vybavení

1,750 mm dozerová radlice	Jednoduché ovládání přídavné hydrauliky
gumové pásy 320 mm	Klakson
Automatický volnoběh	Výstraha pro maximální množství paliva
Automatická pojezdová převodovka	Joystickové ovládání hydrauliky
Přídavná hydraulika s rychlospojkami	Uzamykatelný úložný prostor
Volitelný průtok v přídavném hydraulickém systému	Příprava pro rádio/MP3
Funkce plovoucí polohy radlice	Samonavíjecí bezpečnostní pás
Osvětlení kabiny	Odpružené sedadlo s vysokým opěradlem
Příprava pro upínání	Stříška TOPS/ROPS* [1]
Uzamčení ovládací konzoly	Dvourychlostní pojezd
Držák nápojů	Pracovní světla (výložník a rám stroje)
Monitor motoru/hydrauliky s funkcí vypnutí	Záruka: 12 měsíců, 2000 hodin (podle toho, co nastane dříve)

1. Ochranná konstrukce pro případ převrácení (ROPS) vyhovuje požadavkům normy ISO 3471. Ochranná konstrukce pro případ překlopení (TOPS) vyhovuje požadavkům normy ISO 12117

Pracovní rozsah

(A)	185°	(G)	3708.0 mm
(B)	5351.0 mm	(H)	4804.0 mm
(C)	5230.0 mm	(H*)	4985.0 mm
(C*)	5520.0 mm	(I)	3437.0 mm
(D)	2267.0 mm	(I*)	3618.0 mm
(D*)	2327.0 mm	(J)	2136.0 mm
(E)	376.0 mm	(K)	3117.0 mm
(F)	371.0 mm	(K*)	3417.0 mm

Rozměry

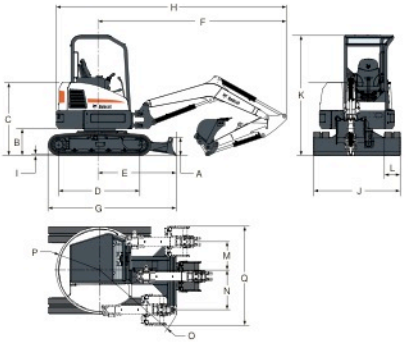

(A)	353.0 mm	(J)	1750.0 mm
(B)	537.0 mm	(K)	2429.0 mm
(C)	1473.0 mm	(L)	320.0 mm
(D)	1647.0 mm	(M)	575.0 mm
(E)	1546.0 mm	(N)	795.0 mm
(F)	3787.0 mm	(O)	1788.0 mm
(G)	2068.0 mm	(P)	875.0 mm
(H)	4820.0 mm	(Q)	1982.0 mm
(H*)	4829.0 mm	(R)	1762.0 mm
(I)	23.0 mm		

Možnosti

Klimatizace	Sada se zvedacím řetězem
Kabina TOPS/ROPS s vytápěním	Výstraha při pohybu
Dlouhá násada	Ocelové pásy
Druhá přídavná hydraulika	Maják
Textilní odpružené sedadlo Deluxe	Levé a pravé zrcátko
Bezpečnostní ventil výložníku s výstrahou proti přetížení	Přídavná pracovní světla
Bezpečnostní ventil výložníku a ramene s výstrahou proti přetížení	Pryžové šrouby na deskách pro ocelové pásy
Stereo rádio AM/FM	Sada zvláštního použití
Horní ochranný kryt (FOGS)	Palivový filtr s průhledným odlučovačem vody

Specifikace a konstrukce podléhají změnám bez oznámení. Obrázky produktů Bobcat mohou zobrazovat jiné než standardní příslušenství.

Bobcat CZ

Bobcat CZ, a.s.
Cukrovarská 883
196 00 Praha 9
Tel.: +420 283932901 Fax: +420 283932903
www.bobcat.cz

Bobcat®

www.bobcat.eu

©2012 BOBCAT B 4473760-CS (03-12)

DI CE - Drève Richelle 167 - B-1410 Waterloo, Belgium